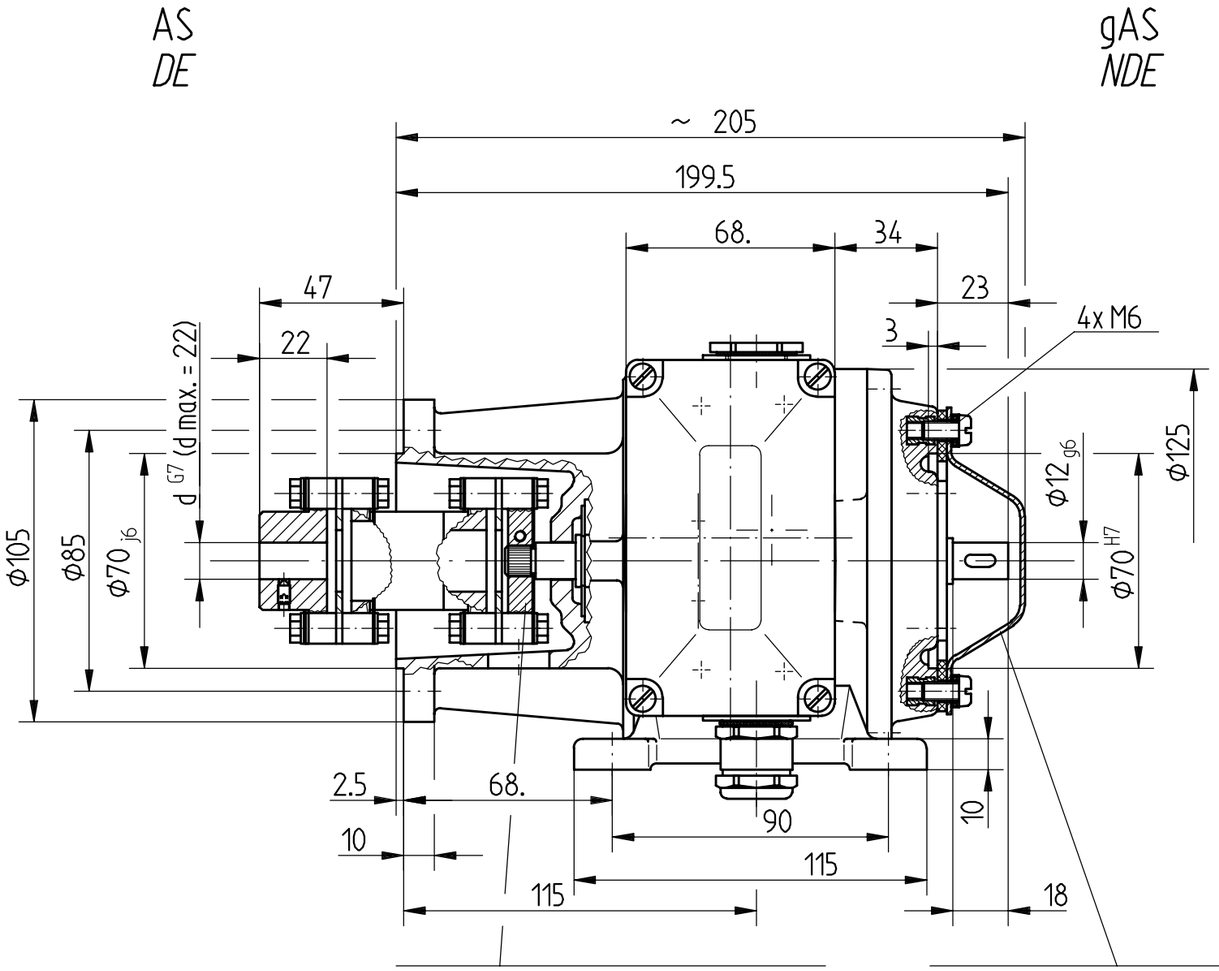

Kupplung und Welle mit Kerbverzahnung
coupling and shaft with serration

Abdeckhaube / *cover cap* E - 51 890
Dichtung / *gasket* E - 51 891

Kupplung / *coupling type*
HKD 521 - ..
nach / *to* HM 84 M 52 327
nur auf Bestellung / *optional*

versetzt gezeichnet !
shifted view !

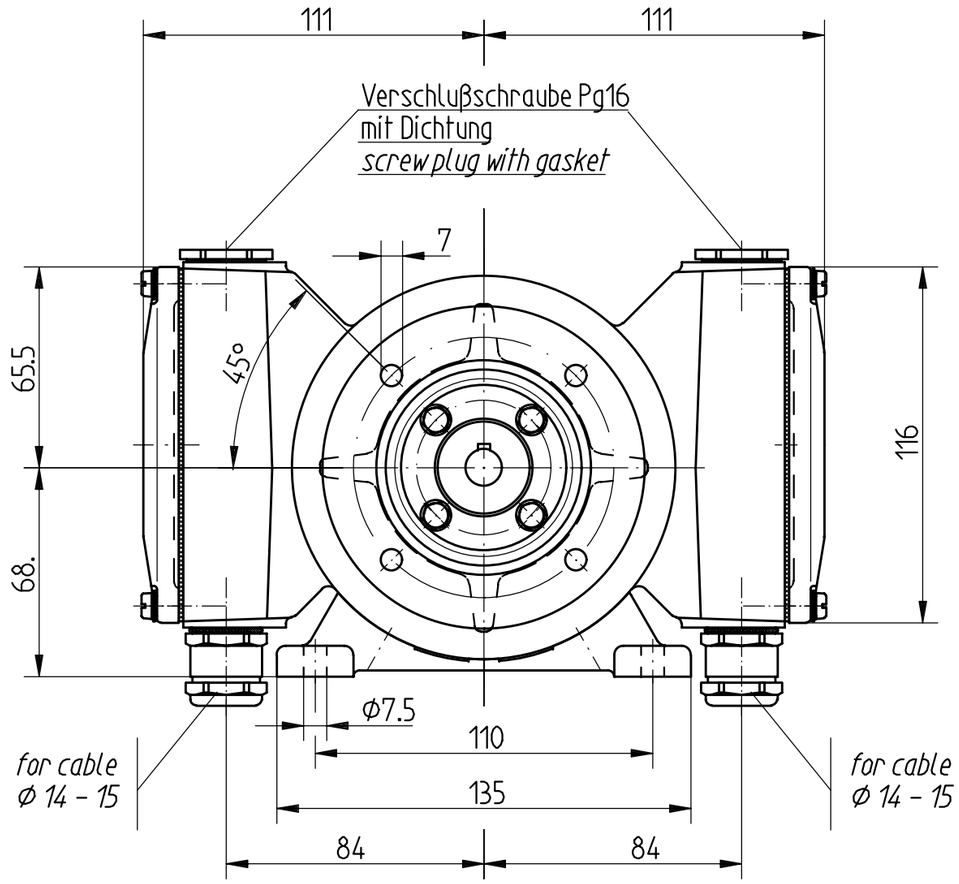

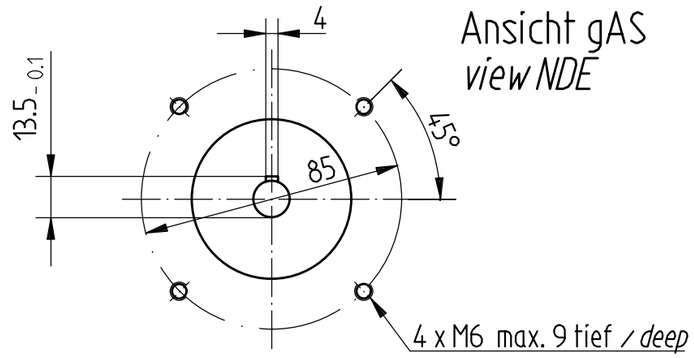

Ansicht gAS
view NDE

Änderungen vorbehalten
modifications reserved

Bauform : *construction :* B35Rs / B14							Maßstab 1 : 2 — ID-Nr. 16 219
							Maßzeichnung *Dimension Drawing*
				2005	Datum	Name	Benennung FG 4 KK / EGS 3.. KK / EGS 4 KK
				Bearb.	17.06.	V. Eckhardt	
				Gepr.			
				Norm			
				JOHANNES HÜBNER GIESSEN			Zeichnungs-Nr. HM 05 M 56 330 KK 2 — Blatt Bl.
Zust	Änderung	Datum	Name	Urspr.			Ers.f.: — Ers.d.:

v. eckhardt: 28-04-2006 09:55:19