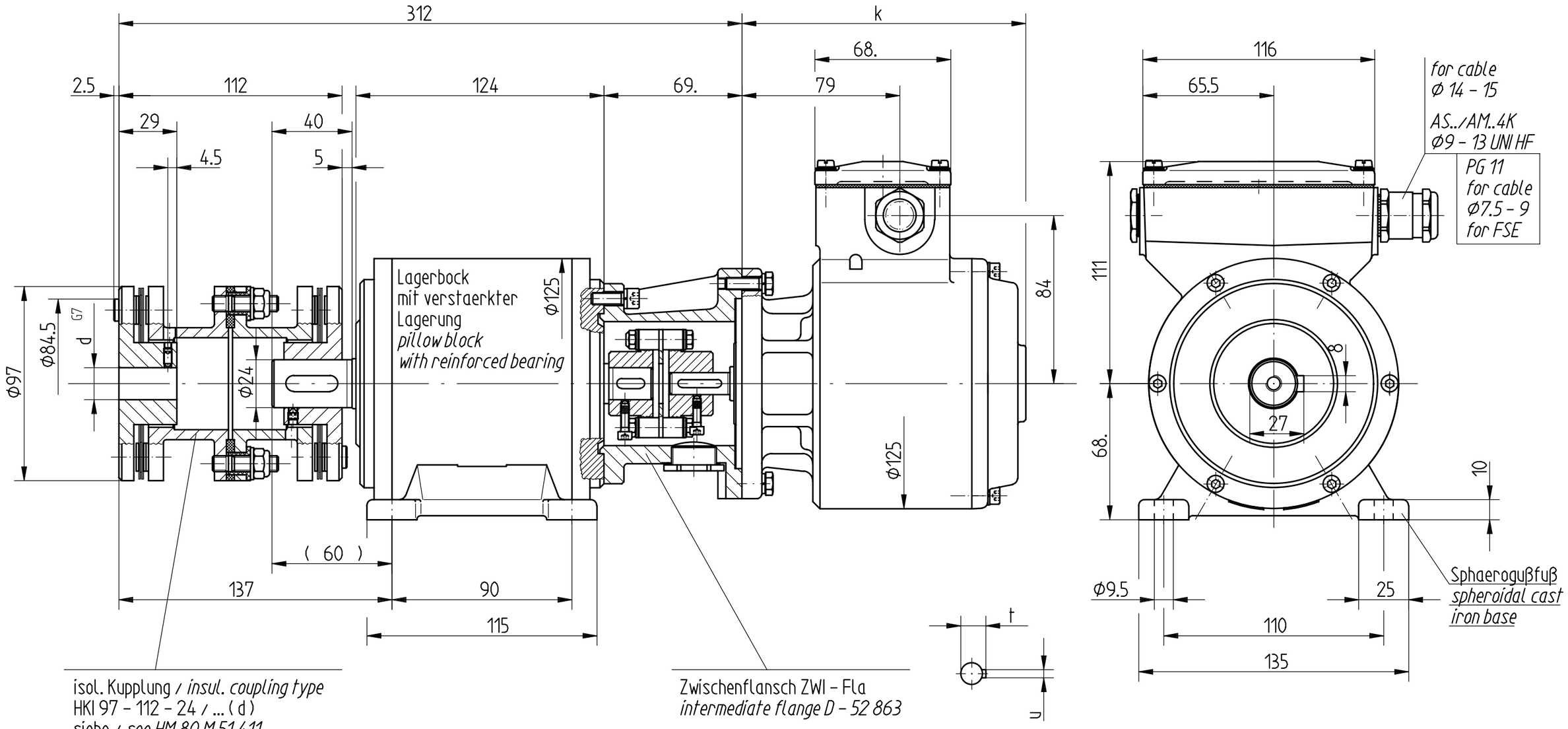

isol. Kupplung / *insul. coupling type*
HKI 97 - 112 - 24 / ... (d)
siehe / *see HM 80 M 51 4 11*
versetzt gezeichnet !
shifted view !

Zwischenflansch ZWI - Fla
intermediate flange D - 52 863

Kupplung / *coupling type*
HK 522 - 11/16
versetzt gezeichnet !
shifted view !

Änderungen vorbehalten
modifications reserved

max. bis 28	31.3	8		
22	24.8	6	AS../AM..4	142
20	22.8	6	FSE	116
19	21.8	6	EGS3.. / EGS 4	124
16	18.3	5	FG 4	124
d G7 * bei Bestellung angeben *specify on order*	t	u	angekuppelter Geber *attached encoder*	k

*Andere Durchmesser auf Anfrage !
Other diameters on request !

Bauform : *construction :* B3

				2003	Datum	Name
				Bearb.	08.10.	M. Weiner
				Gepr.		
				Norm		
o.Ind.	Verschrb. UNI HF bei AM 4K	06.03.06	Eckh.			
a	Fußbef. von 7,5 in 9,5	13.02.04	Eckh.			
Zust	Änderung	Datum	Name	Urspr.		

JOHANNES HÜBNER GIESSEN

Maßstab 1 : 2 ID-Nr. 15 530

Maßzeichnung / *Dimension Drawing*

Benennung
Lagerbock m. Geber
pillow block with attachement

Zeichnungs-Nr. HM 03 M 55 943 a

Blatt Bl.

Ers.f.: Ers.d.:

weiner: 15-01-2007 11:47:49