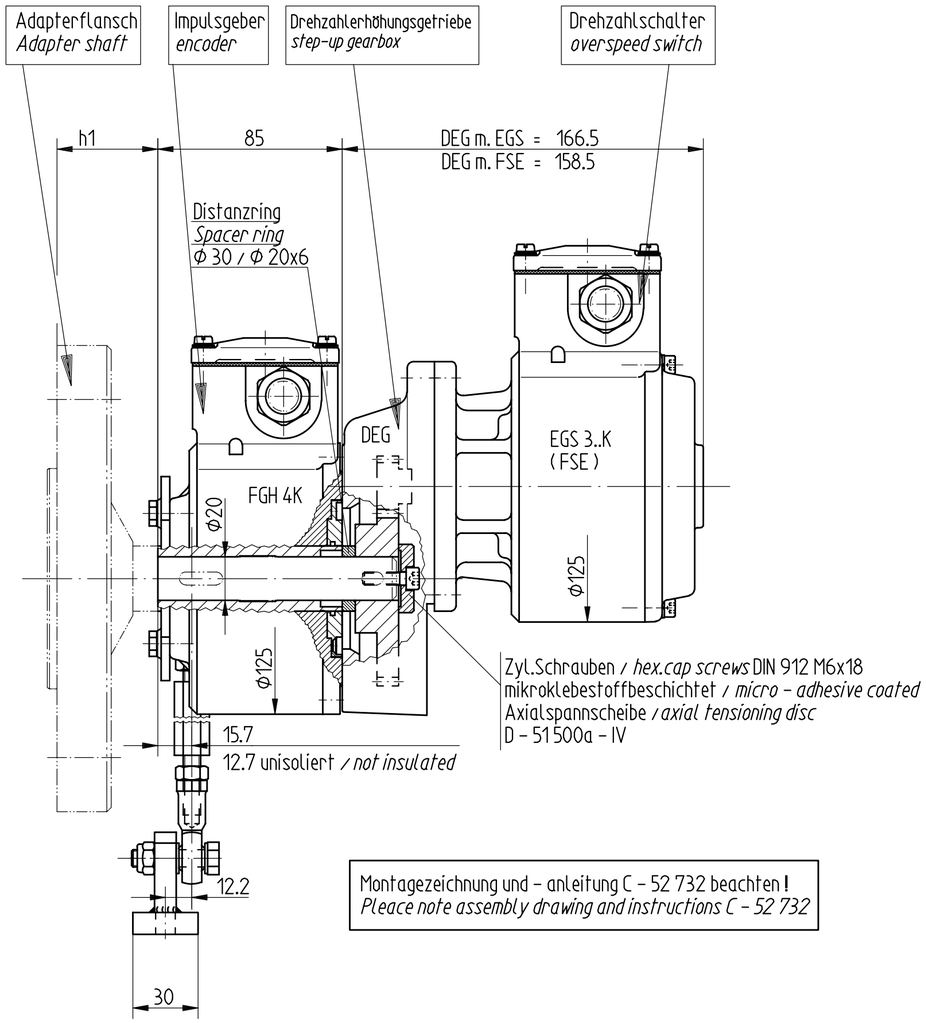

Montagezeichnung und - anleitung C - 52 732 beachten !
Pleace note assembly drawing and instructions C - 52 732

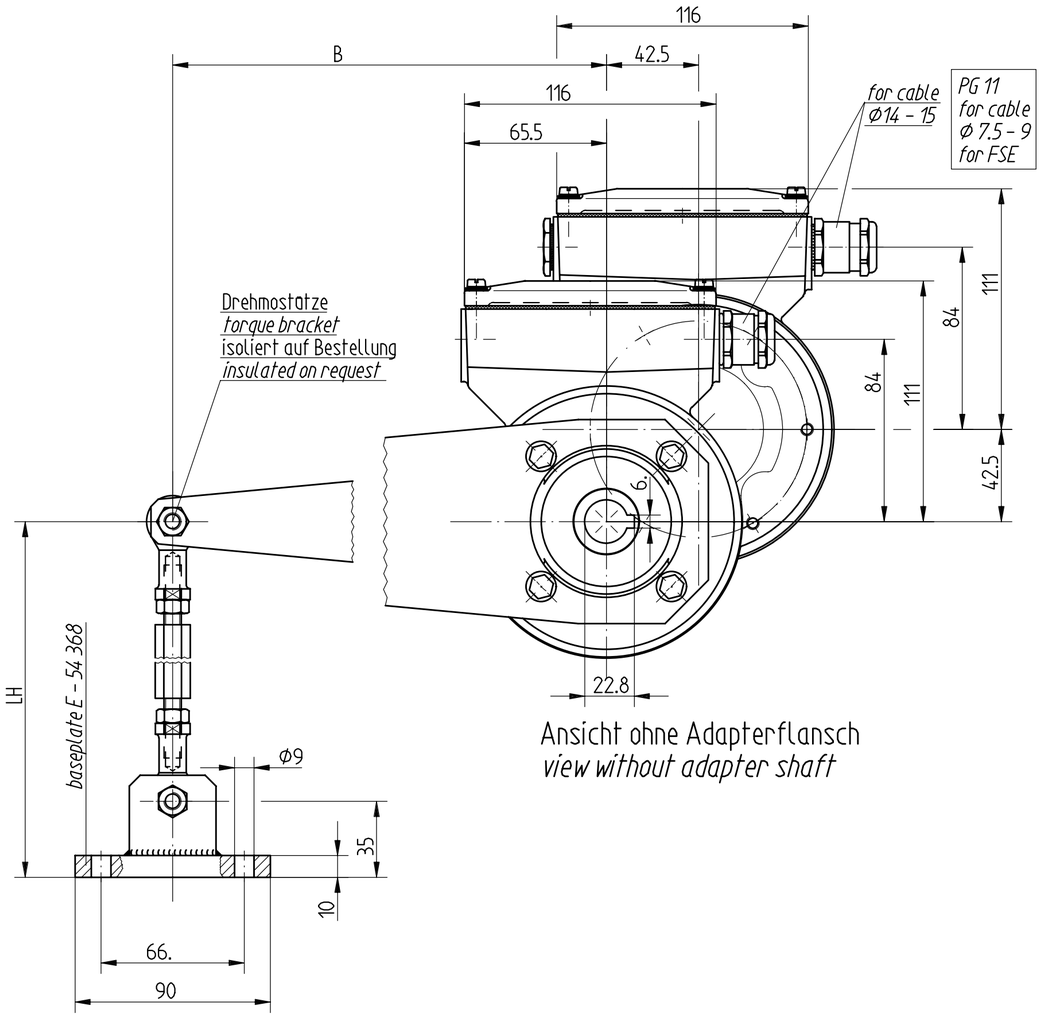

Ansicht ohne Adapterflansch
view without adapter shaft

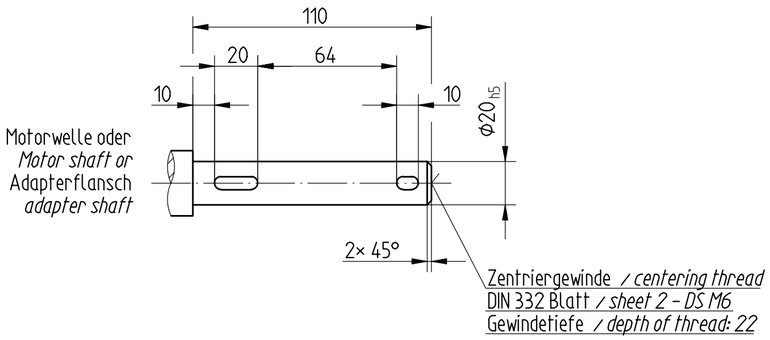

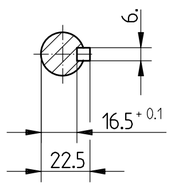

Nach Zusatzdaten-blatt *see additional data sheet*	B=... LH=...

FSE 102	*> 140 rpm*
EGS 3..K	*> 20 rpm*
Drehzahlschalter *Overspeed-Switch*	Schaltdrehzahl *Switching speed*

Änderungen vorbehalten
modifications reserved

Bauform : Hohlwelle/B14 *construction: hollowshaft*						Maßstab 1:2	ID-Nr. 14 749
						Maßzeichnung / *Dimension Drawing*	
				2001	Datum	Name	Benennung
				Bearb.	12.11.	M. Weiner	FGH 4 K m. DEG m. EGS 3..K (FSE)
				Gepr.			
				Norm			
				JOHANNES HÜBNER GIESSEN			Zeichnungs-Nr. HM 01 M 55 516K — Blatt BL.
Zust	Änderung	Datum	Name	Urspr.			Ers.f.: — Ers.d.:

v. eckhardt: 28-04-2006 08:53:37