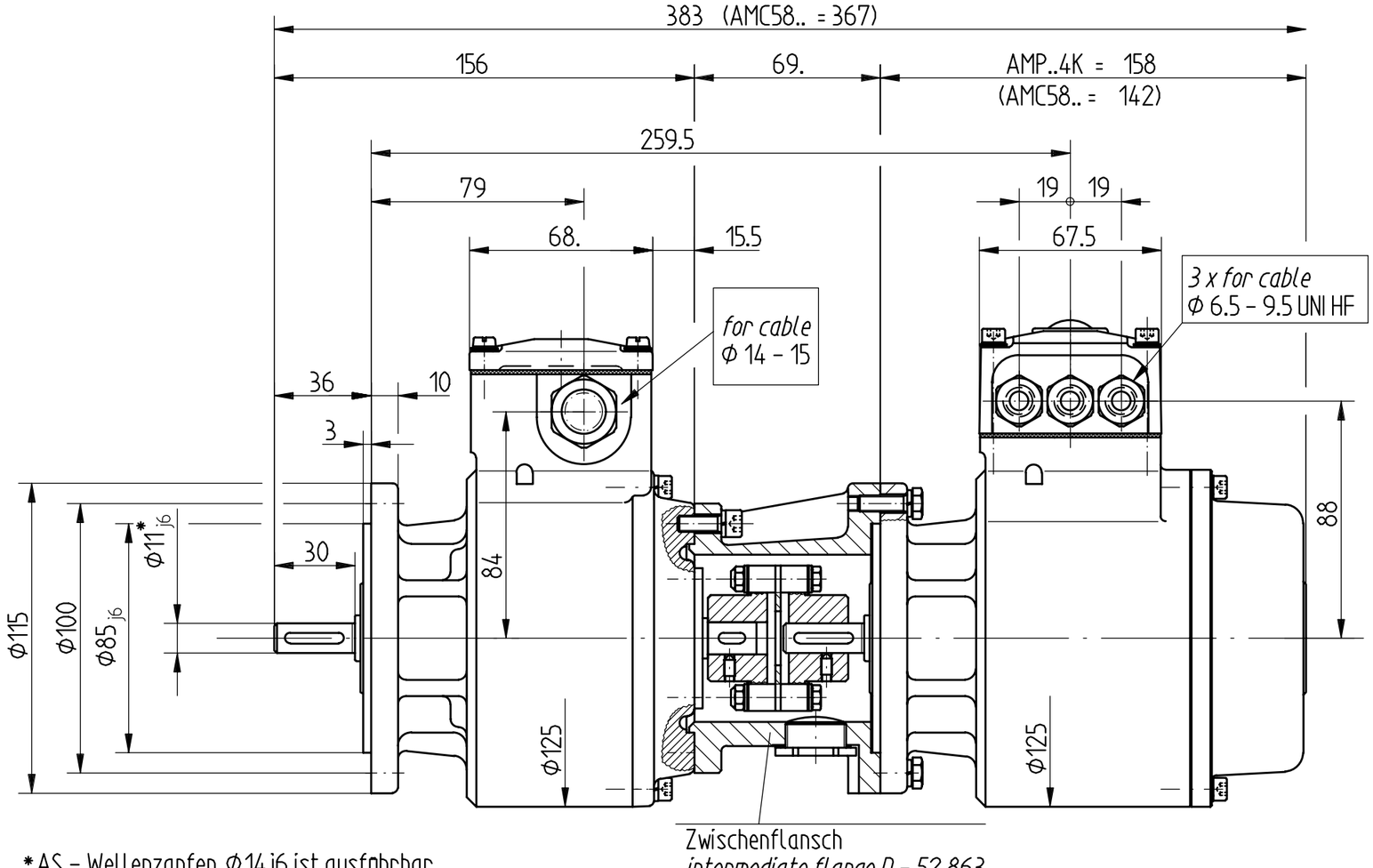

Zwischenflansch
intermediate flange D – 52 863

Kupplung / *coupling type*
HK 522 – 12/11
versetzt gezeichnet !
shifted view !

*AS – Wellenzapfen Φ14 j6 ist ausfahrbar
DE shaft Φ 14 j6 can be provided

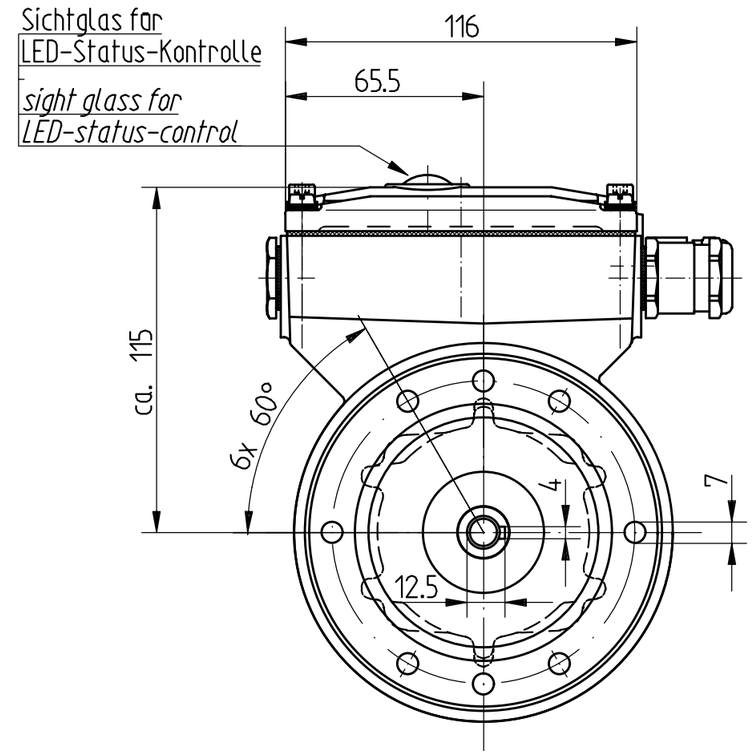

BUSTECHNIK / *BUS TECHNOLOGY*

Kabelverschraubung / *cable connection*	
normal	*3 x*
Option L LWL	*2 x*

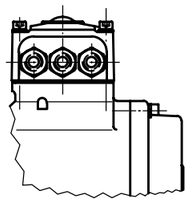

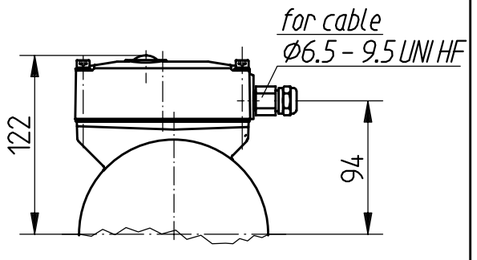

Kabelanschluß in abnehmbarer Klemmkastenhaube.
Bei Geberwechsel bleiben die Kabelverbindungen, sowie die Einstellungen von Geräteadresse und Leitungsabschluß erhalten.

Cable connection in the removable cover of the terminal box.
On exchange of encoder, cable connections, setting of device address and line termination will be kept.

Änderungen vorbehalten
modifications reserved

Bauform : *construction :* B5						Maßstab 1 : 2	ID-Nr. 14 193
						Maßzeichnung / *Dimension Drawing*	
				2001	Datum	Name	Benennung
				Bearb.	25.01.	Weiner	EGS3..K / EGS4 K / FG 4K mit AMP.. 4K AMC 58..
				Gepr.			
				Norm			
				JOHANNES HÜBNER GIESSEN			Zeichnungs-Nr. HM 01 M 55 272 — Blatt / Bl.
o. Ind.	Längenmaß AMP + 8mm	19.08.05	Eckh.				
Zust	Änderung	Datum	Name	Urspr.		Ers.f.:	Ers.d.:

v. eckhardt: 10-01-2007 10:32:56