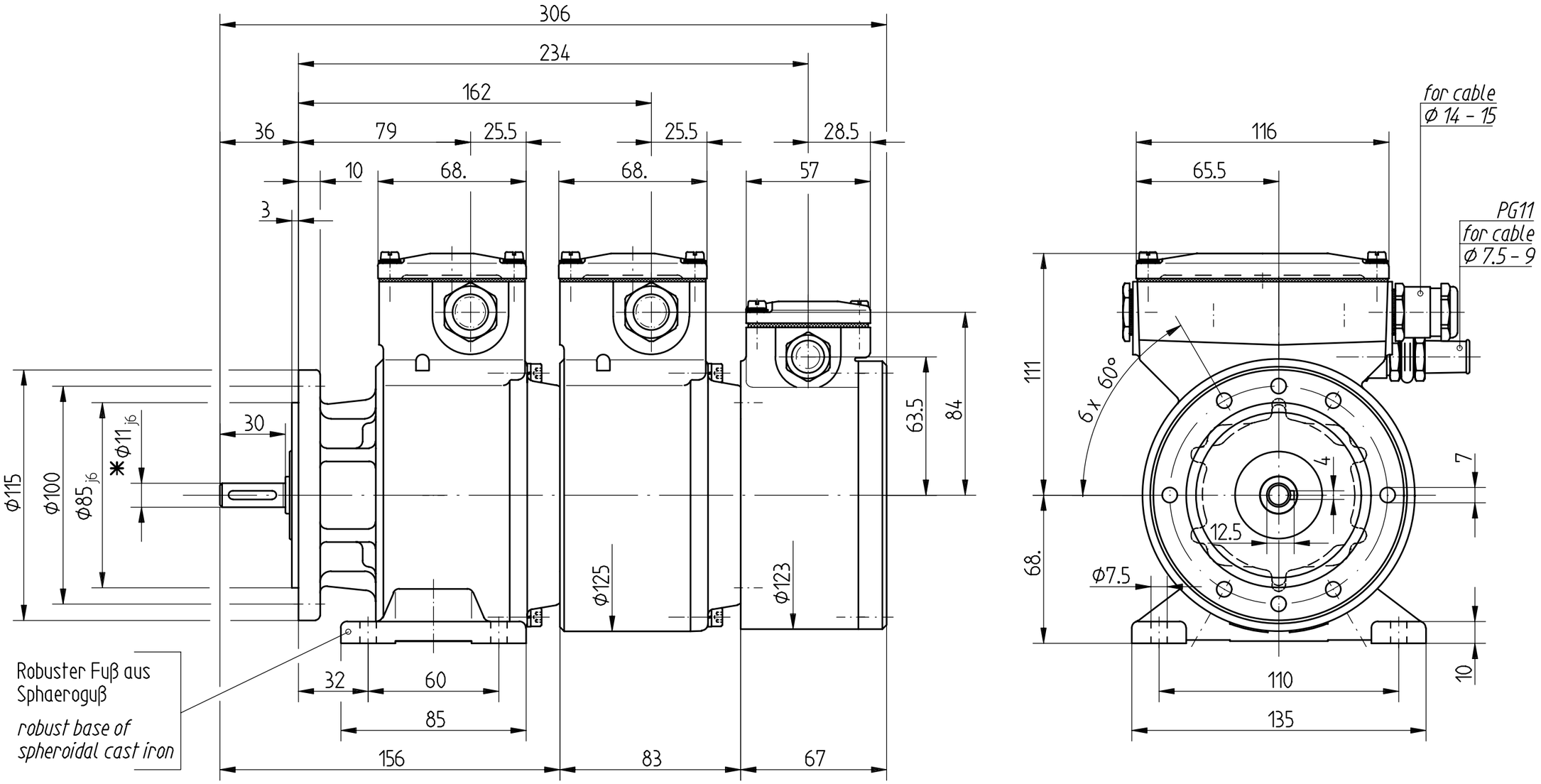

Änderungen vorbehalten
modifications reserved

✱ AS - Wellenzapfen Φ14 j6 ist ausfahrbar
DE shaft Φ14 j6 can be provided

Bauform : *construction :* B35		Maßstab 1:2	ID-Nr. 13 807
		Maßzeichnung / *Dimension Drawing*	
2000 Datum Name		Benennung	
Bearb. 20.06. T. Hauschka		FG4 K + FG4 K + FSE 102	
Gepr.			
Norm			
JOHANNES HÜBNER GIESSEN		Zeichnungs-Nr. HM 00 M 55 118	Blatt Bl.
Zust Änderung Datum Name	Urspr.	Ers.f.:	Ers.d.:

v. eckhardt: 28-04-2006 08:27:11