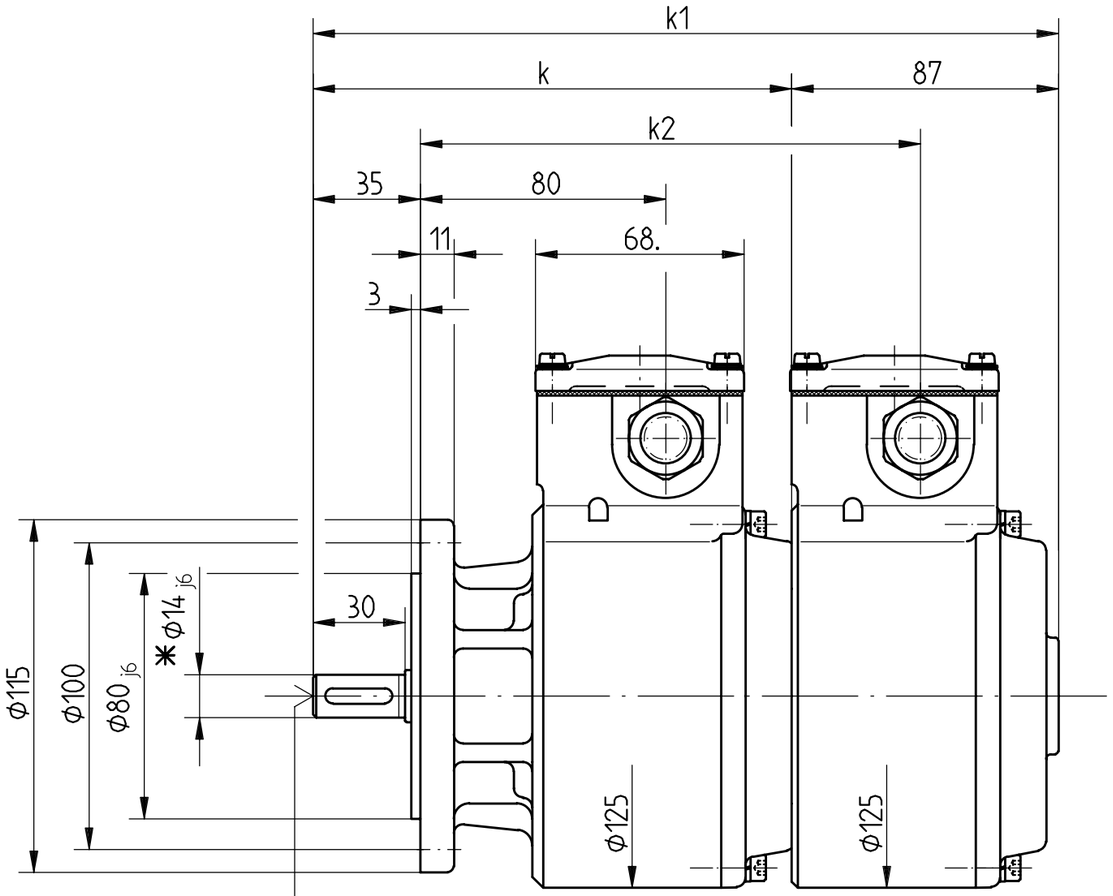

Welle Φ14 j6 mit Zentriergewinde
shaft Φ14 j6 with centering thread
DIN 332 Bl.2 – DS M6

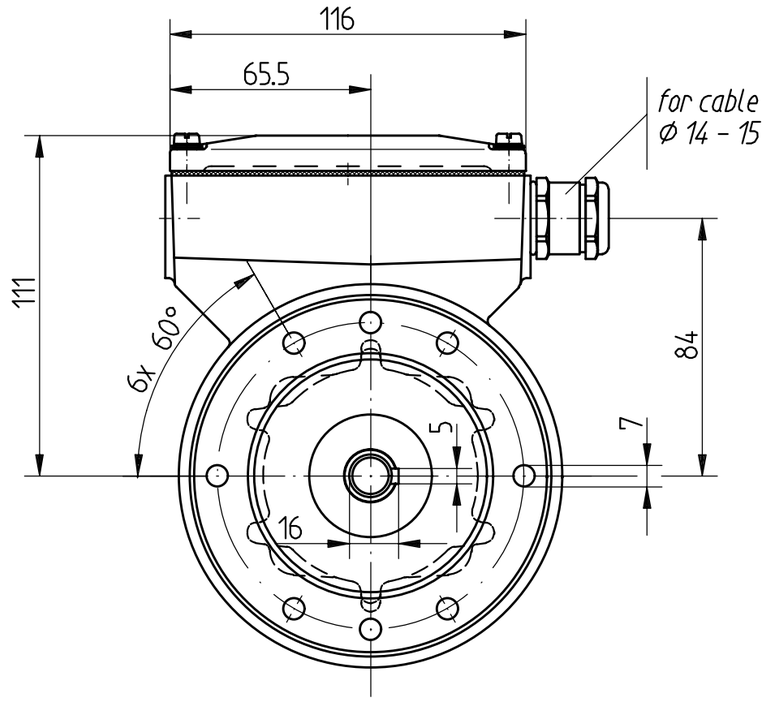

✳ AS – Wellenzapfen Φ11j6 ist ausfahrbar
DE shaft Φ11j6 can be provided

Anbaumaße wie bei TDP 1,2 in B5
mounting dimensions as TDP 1,2 B5

Änderungen vorbehalten
modifications reserved

	k	k1	k2
EGS K + FG4 K	182	269	189
FG4 K + EGS3 K# FG4 K + FG4 K	156	243	163

Programmierbarer / *programable* EGS3 ab / *after* 09 / 1999

Bauform : *construction :* B5t

				1999	Datum	Name
				Bearb.	19.11.	T. Hauschka
				Gepr.		
				Norm		
Zust	Änderung	Datum	Name	Urspr.		

JOHANNES HÜBNER GIESSEN

Maßstab 1:2 | ID-Nr. 13 559

Maßzeichnung *Dimension Drawing*

Benennung
EGS K + FG4 K
FG4 K + EGS3 K
FG4 K + FG4 K

Zeichnungs-Nr. HM 99 M 54 981K | Blatt Bl.

Ers.f.: | Ers.d.:

v. eckhardt: 28-04-2006 08:20:26