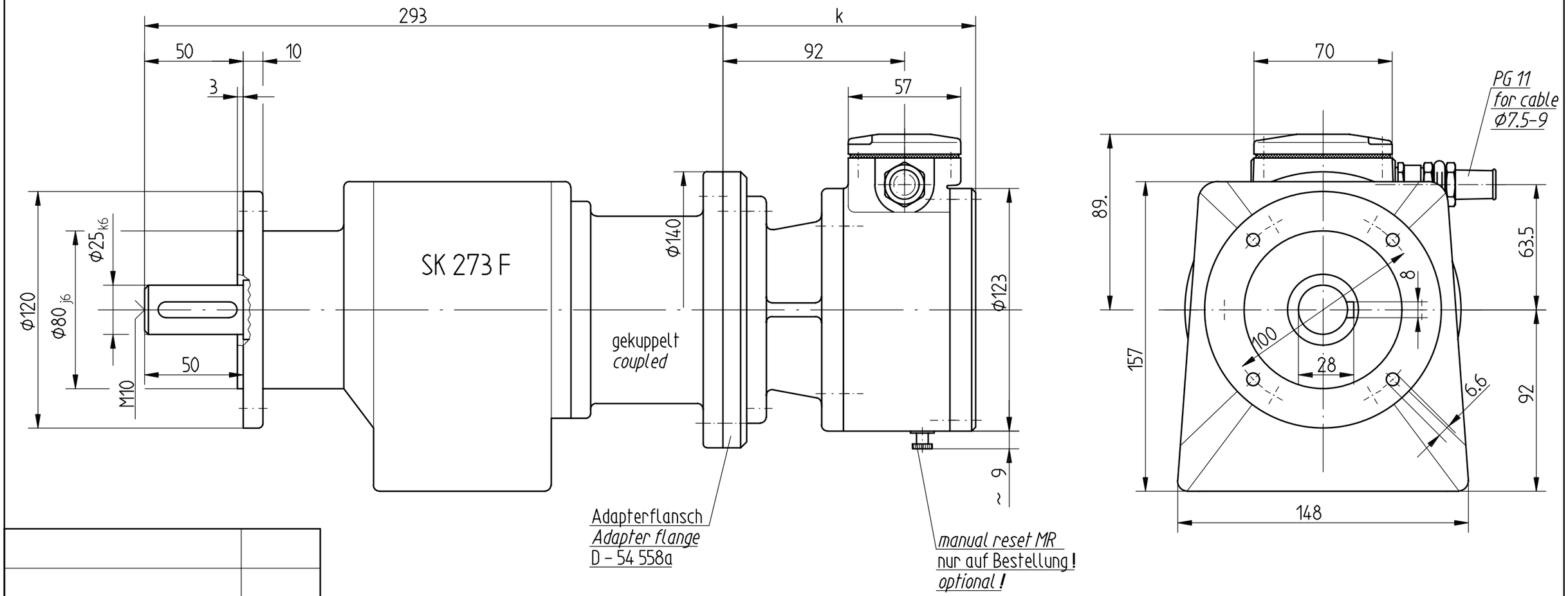

FSE 102 + FSE 102	195
FSE 102	128
angekuppelte Geräte *attached units*	k

Übersetzungen i = 1 : 2.62 bis 79.56 siehe
ratio i = 1 : 2.62 up to 79.56 see
HM 99 M 54 864 und / *and* HM 99 M 54 896

Für hohe Übersetzungen i > 1:82.89
for high ratio i > 1:82.89

Änderungen vorbehalten
modifications reserved

neue Getriebeübersetzungen: *new ratio of gear - box*	i = 1:	82.89		
andere Übersetzungen auf Anfrage		107.67		
other ratios on request		127.79		
		165.97		
		188.81		
		245.21		

Bauform :
construction : B5

Zust	Änderung	Datum	Name
a	SK 333 in SK 273	30.03.01	Wei.

1999	Datum	Name
Bearb.	05.10.	M. Weiner
Gepr.		
Norm		
Urspr.		

JOHANNES HÜBNER GIESSEN

Maßstab 1 : 2 | ID-Nr. 13 473

Maßzeichnung / *Dimension Drawing*

Benennung
FSE 102 MR + SK 273 F
mit Drehzahlerhöhungsgetriebe
with speed increasing gear - box

Zeichnungs-Nr. HM 99 M 54 667a | Blatt BL.

Ers.f.: | Ers.d.:

v. eckhardt: 28-04-2006 08:18:22