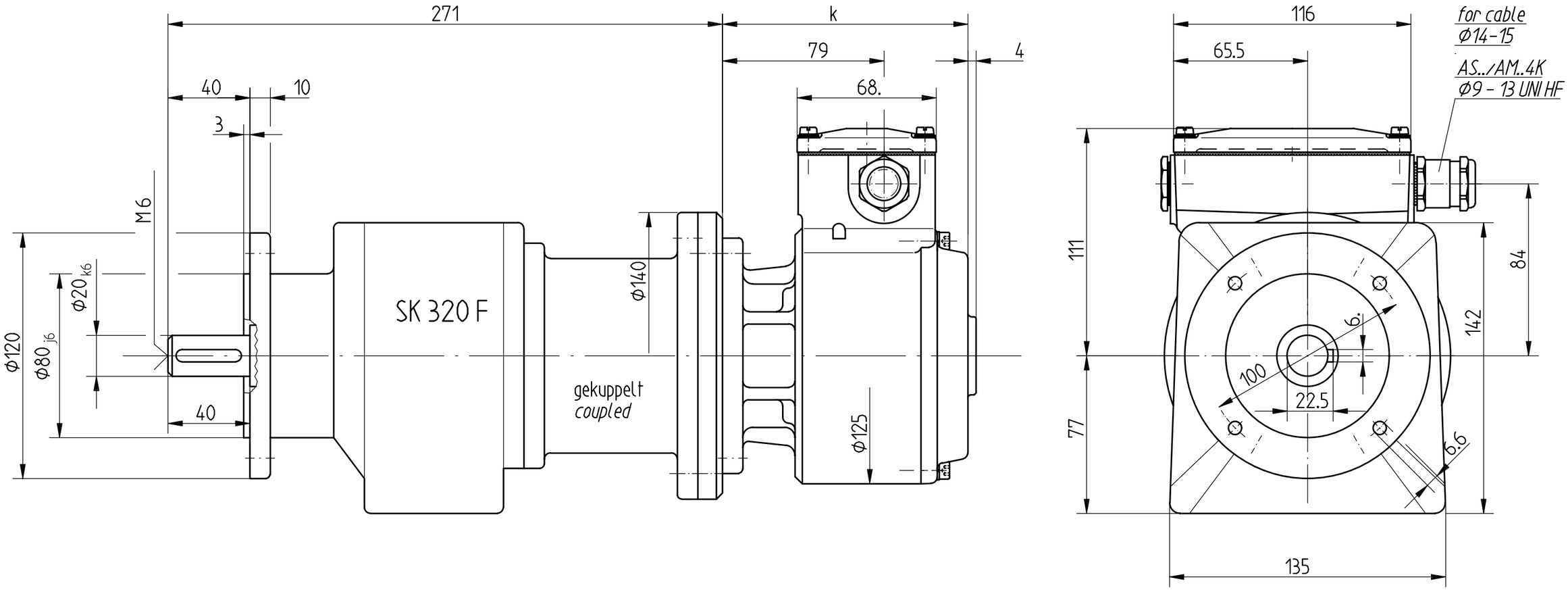

Für Übersetzungen i = 1 : 2.62 bis 79.56
for ratio i = 1 : 2.62 up to 79.56

Änderungen vorbehalten
modifications reserved

neue Getriebeübersetzungen: *new ratio of gear - box :*	i = 1:	2.62	27.61	
andere Übersetzungen auf Anfrage		6.34	30.58	
other ratios on request		8.25	37.21	
		10.07	58.96	
		17.17	79.56	
		21.59		

AS../AM..4K	138
EGS 3K/EGS	120/146
FG 4K	120
Angekuppelter Geber *attached encoder*	k

Bauform : *construction :* B5

Zust	Änderung	Datum	Name
o.Ind.	Verschrb. UNI HF bei AM 4K	09.03.06	Eckh.

	Datum	Name
2000		
Bearb.	07.03.	M. Weiner
Gepr.		
Norm		
Urspr.		

JOHANNES HÜBNER GIESSEN

Maßstab 1 : 2 | ID-Nr. 13 688

Maßzeichnung / *Dimension Drawing*

Benennung
Geber + SK 320F
mit Drehzahlerhöhungsgetriebe
with speed increasing gear - box

Zeichnungs-Nr. HM 97 M 54 539K | Blatt Bl.

Ers.f.: | Ers.d.:

weiner: 15-01-2007 11:13:08