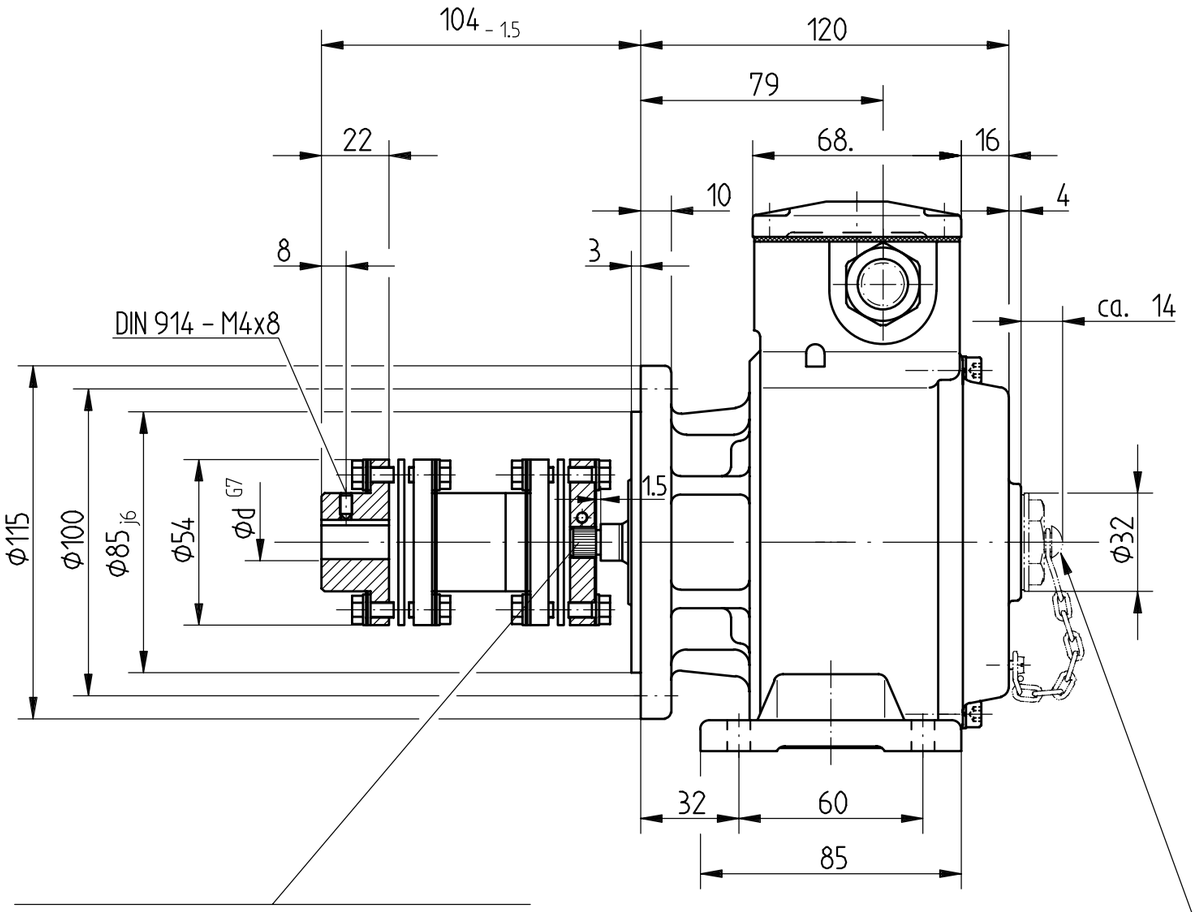

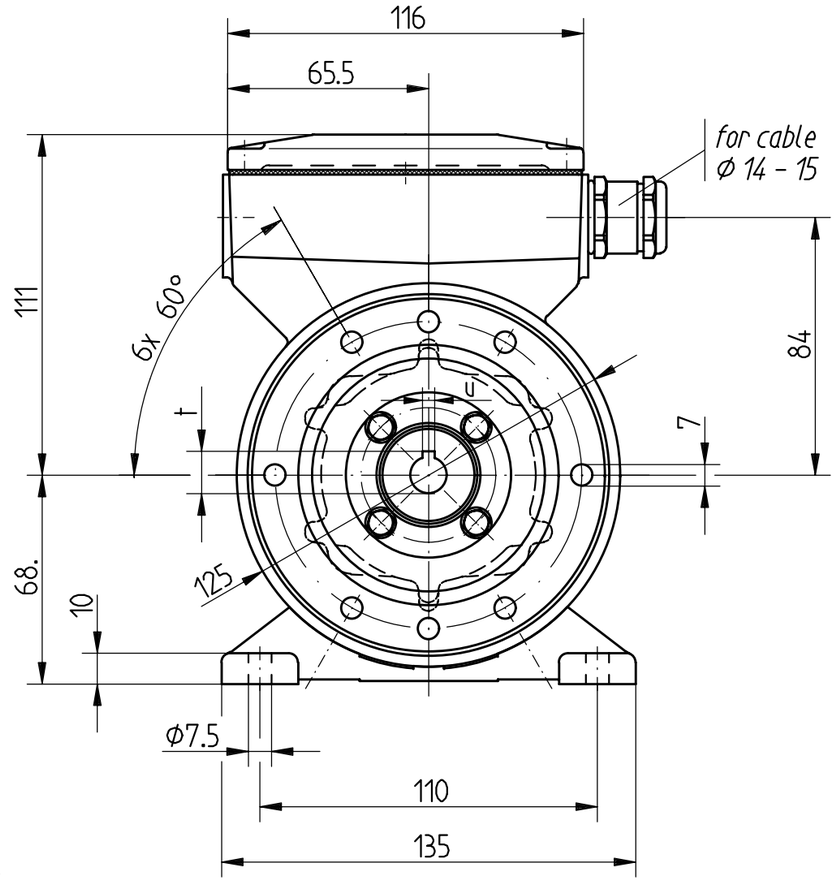

Kupplung und Welle mit Kerbverzahnung
coupling and shaft with serration
Kupplung Typ HKD 521 - .. nach HM 84 M 52 327
nur auf Bestellung!
coupling type HKD 521 - .. to HM 84 M 52 327
optional!

Verschlußschraube unverlierbar
zur Hand - Drehzahlmessung
nur auf Bestellung!

captive screw plug for
manual speed measurement
optional

d^{G7}	t	u
11	12,8	4
12	13,8	4
14	16,3	5
16	18,3	5
19	21,8	6
20	22,8	6
22	24,8	6

Änderungen vorbehalten
modifications reserved

Bauform: / *construction:* B35z

1997	Datum	Name
Bearb.	08.01.	S. Weeg
Gepr.		
Norm		

JOHANNES HÜBNER GIESSEN

Zust | Änderung | Datum | Name | Urspr.

Maßstab 1:2 | ID-Nr. 12 512

Maßzeichnung / *Dimension Drawing*

Benennung: FG 4 K

Zeichnungs-Nr. HM 97 M 54 393 K | Blatt Bl.

Ers.f.: HM 84 M 52 351 a | Ers.d.:

v. eckhardt: 28-04-2006 08:01:38