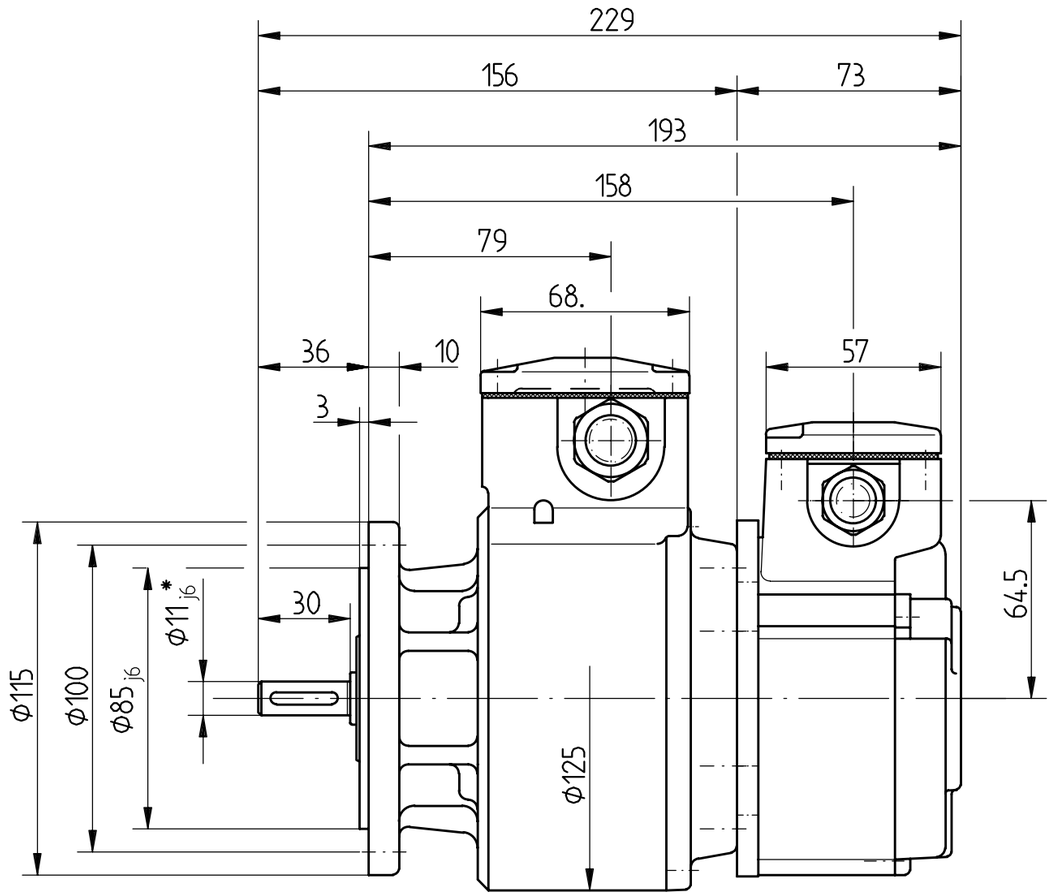

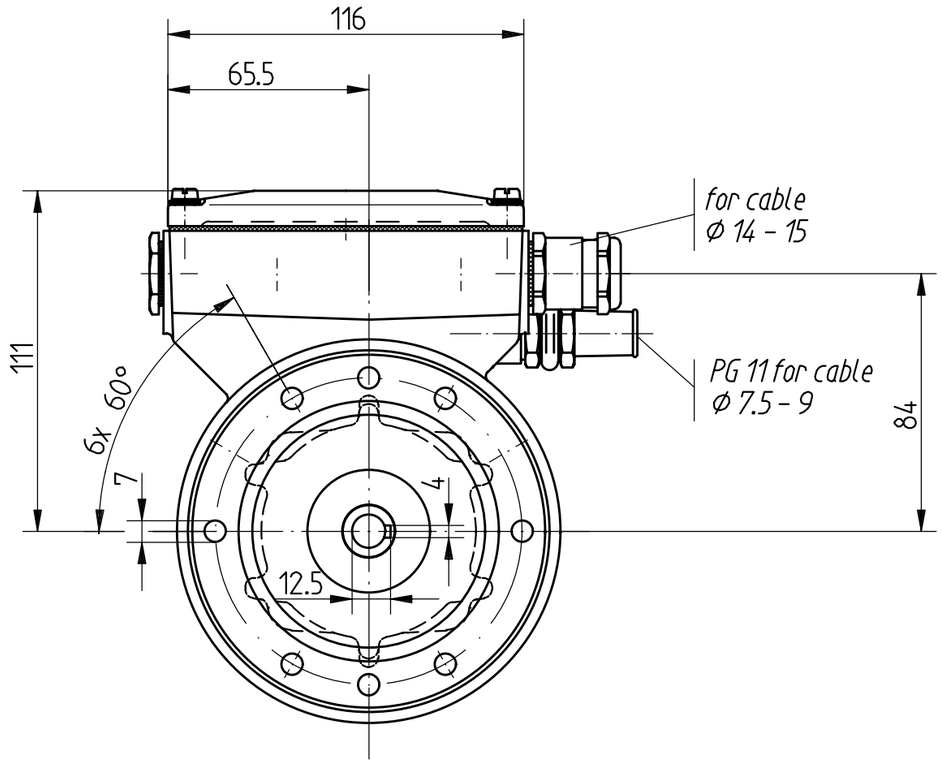

Änderungen vorbehalten
modifications reserved

* AS - Wellenzapfen Φ14 j6 ist ausfahrbar
DE shaft Φ 14 j6 can be provided

Bauform : *construction :* B5						Maßstab 1:2	ID-Nr. 11 959
						Maßzeichnung / *Dimension Drawing*	
				1995	Datum	Name	Benennung
				Bearb.	13.12.	S. Weeg	FG4 K + TDP 439 H
				Gepr.			
				Norm			
				JOHANNES HÜBNER GIESSEN			Zeichnungs-Nr. HM 95 M 54 183 K — Blatt Bl.
Zust	Änderung	Datum	Name	Urspr.			Ers.f.: — Ers.d.:

v. eckhardt: 28-04-2006 07:54:35