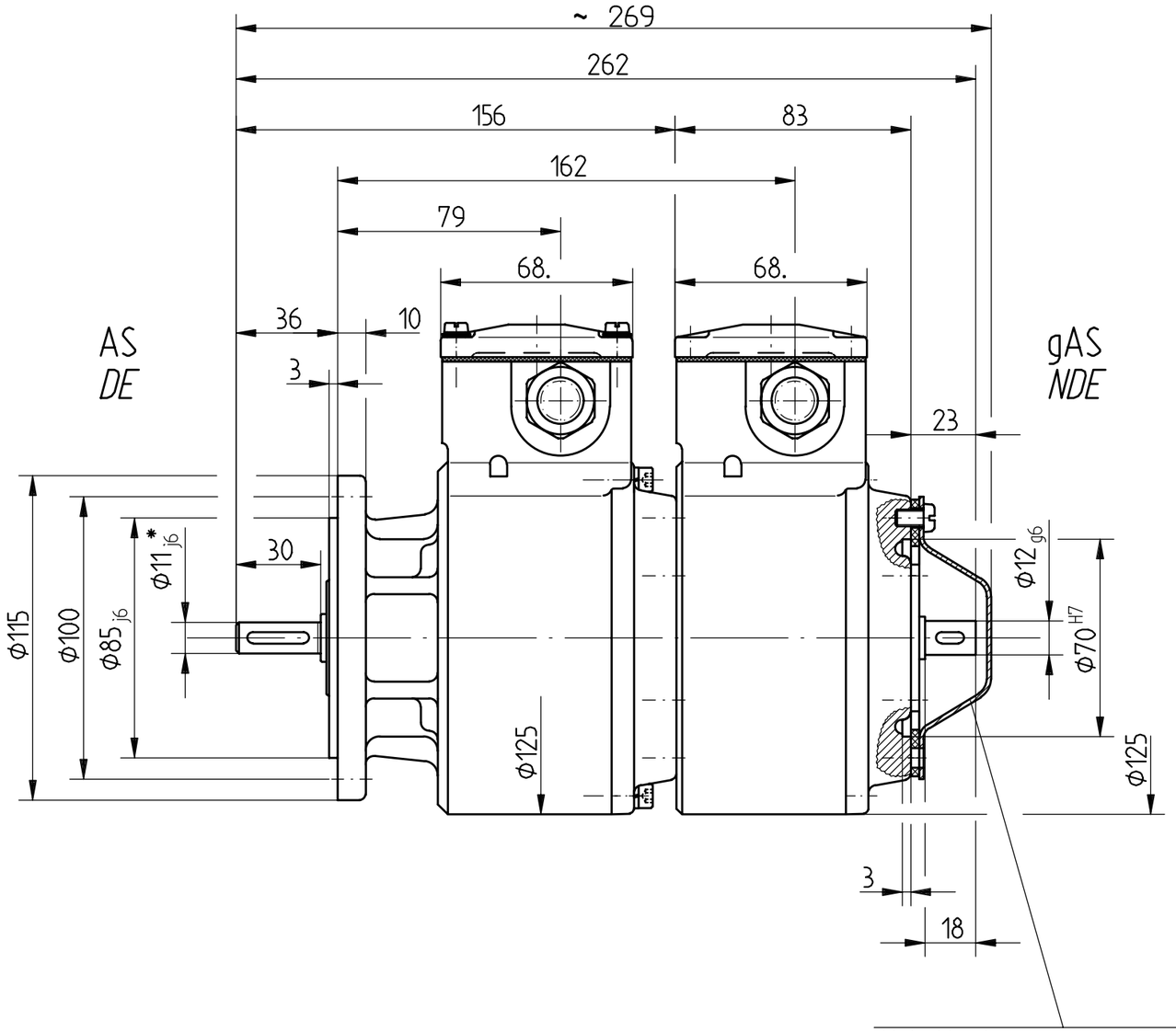

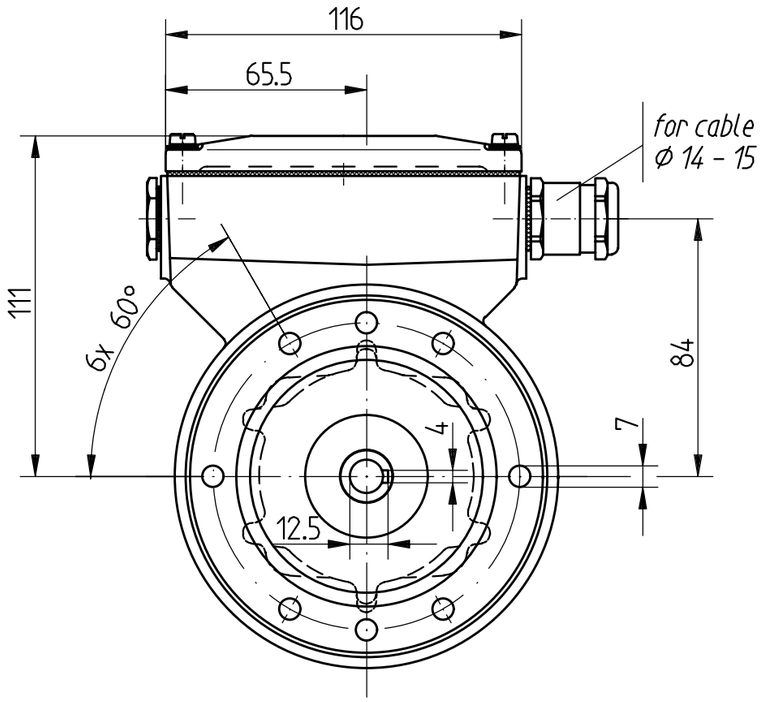

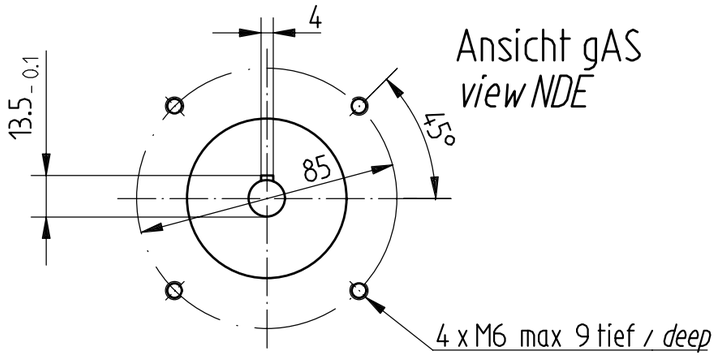

Ansicht gAS
view NDE

* AS - Wellenzapfen Φ14 j6 ist ausfahrbar
DE shaft Φ 14 j6 can be provided

Änderungen vorbehalten
modifications reserved

Bauform : *construction :* B5 / B14						Maßstab 1:2	ID-Nr. 11834
						Maßzeichnung / *Dimension Drawing*	
				1995	Datum	Name	Benennung
				Bearb.	22.09.	S. Weeg	FG4 K + FG4 K
				Gepr.			
				Norm			
				JOHANNES HÜBNER GIESSEN			Zeichnungs-Nr. HM 95 M 54 145 K 2 — Blatt BL.
Zust	Änderung	Datum	Name	Urspr.			Ers.f.: — Ers.d.:

v. eckhardt: 28-04-2006 07:53:31