AS
DE

gAS
NDE

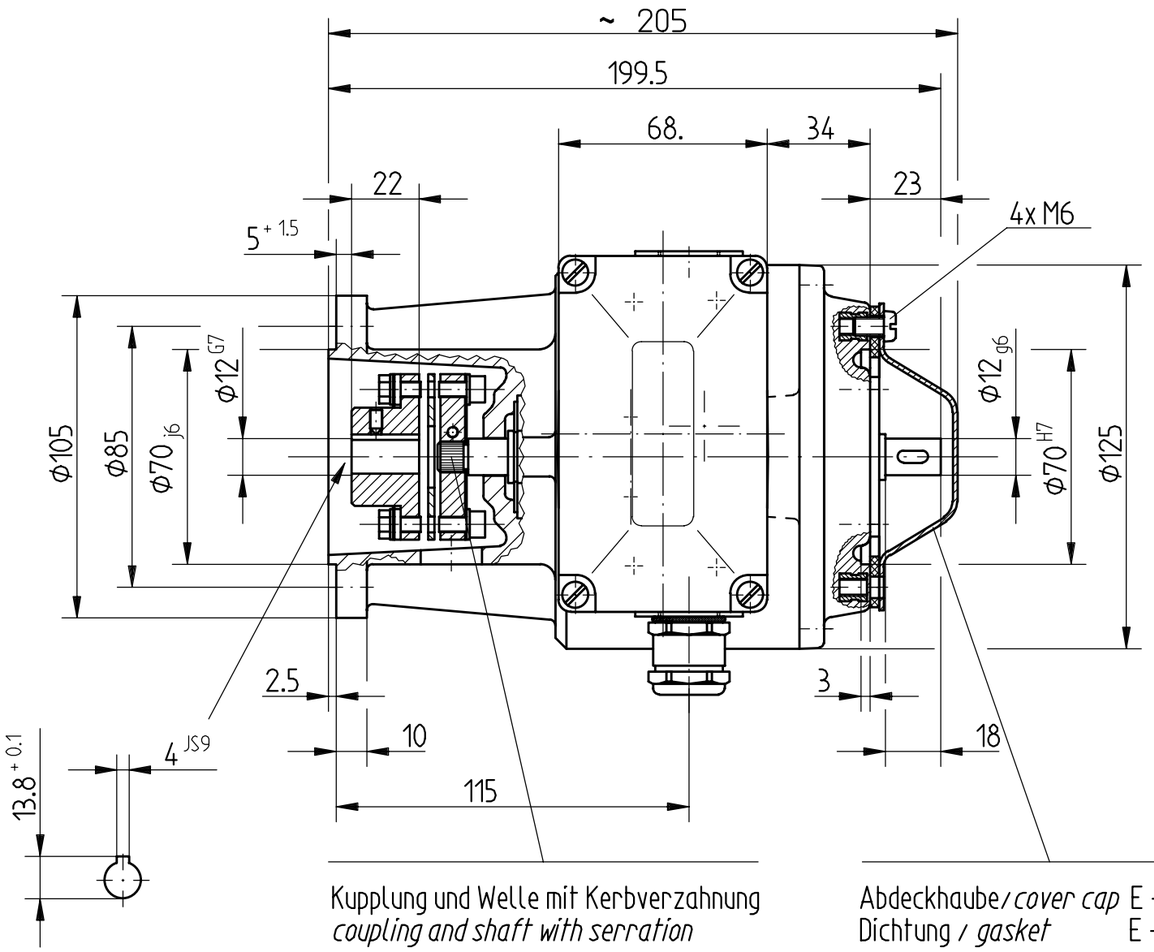

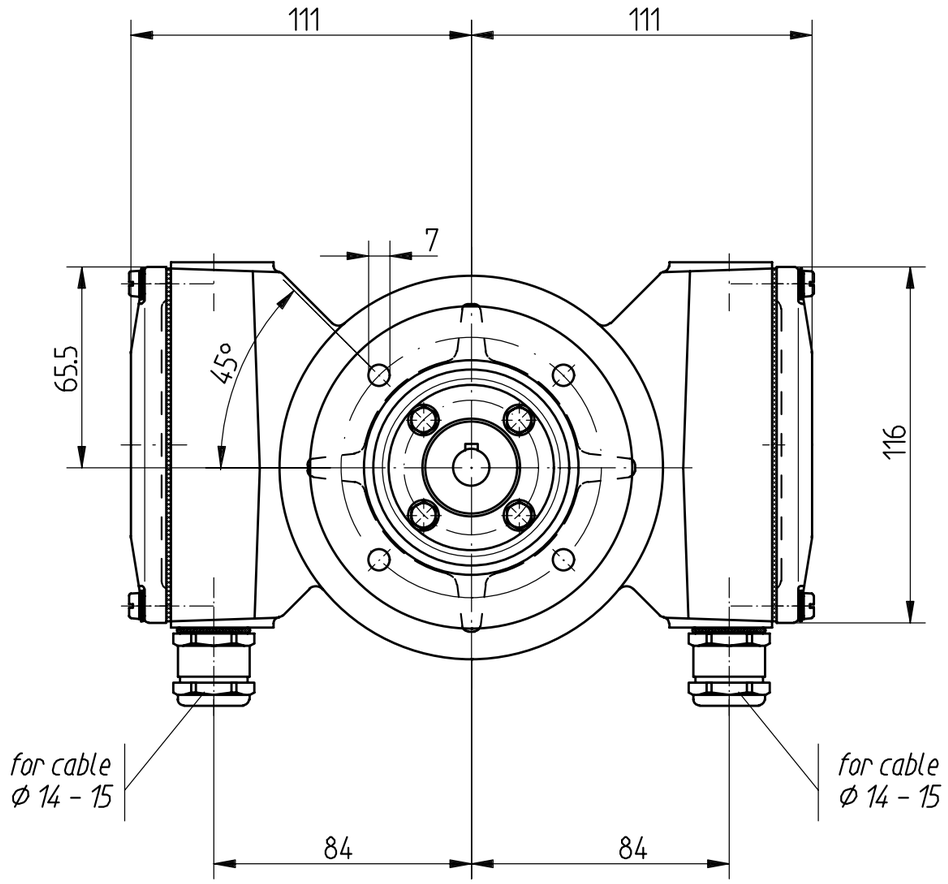

Kupplung und Welle mit Kerbverzahnung
coupling and shaft with serration

Kupplung Typ HK 521 - .. nach
HM 84 M 52 210 nur auf Bestellung
coupling type HK 521 - .. to
HM 84 M 52 210 optional

Abdeckhaube / *cover cap* E - 51 890
Dichtung / *gasket* E - 51 891

Änderungen vorbehalten
modifications reserved

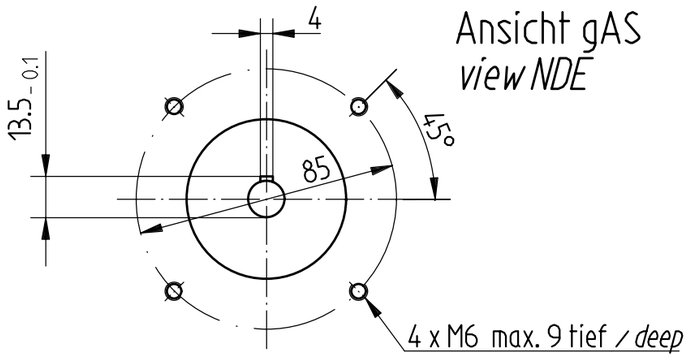

Ansicht gAS
view NDE

Bauform : *construction :* B5s / B14						Maßstab 1 : 2	ID-Nr. 11153
						Maßzeichnung / *Dimension Drawing*	
				1994	Datum	Name	Benennung FG 4 KK EGS 3.. KK EGS 4 KK
				Bearb.	11.11.	S. Weeg	
				Gepr.			
				Norm			
				JOHANNES HÜBNER GIESSEN			Zeichnungs-Nr. HM 94 M 53 931 KK 2 — Blatt Bl.
Zust	Änderung	Datum	Name	Urspr.		Ers.f.:	Ers.d.:

v. eckhardt: 28-04-2006 07:44:55