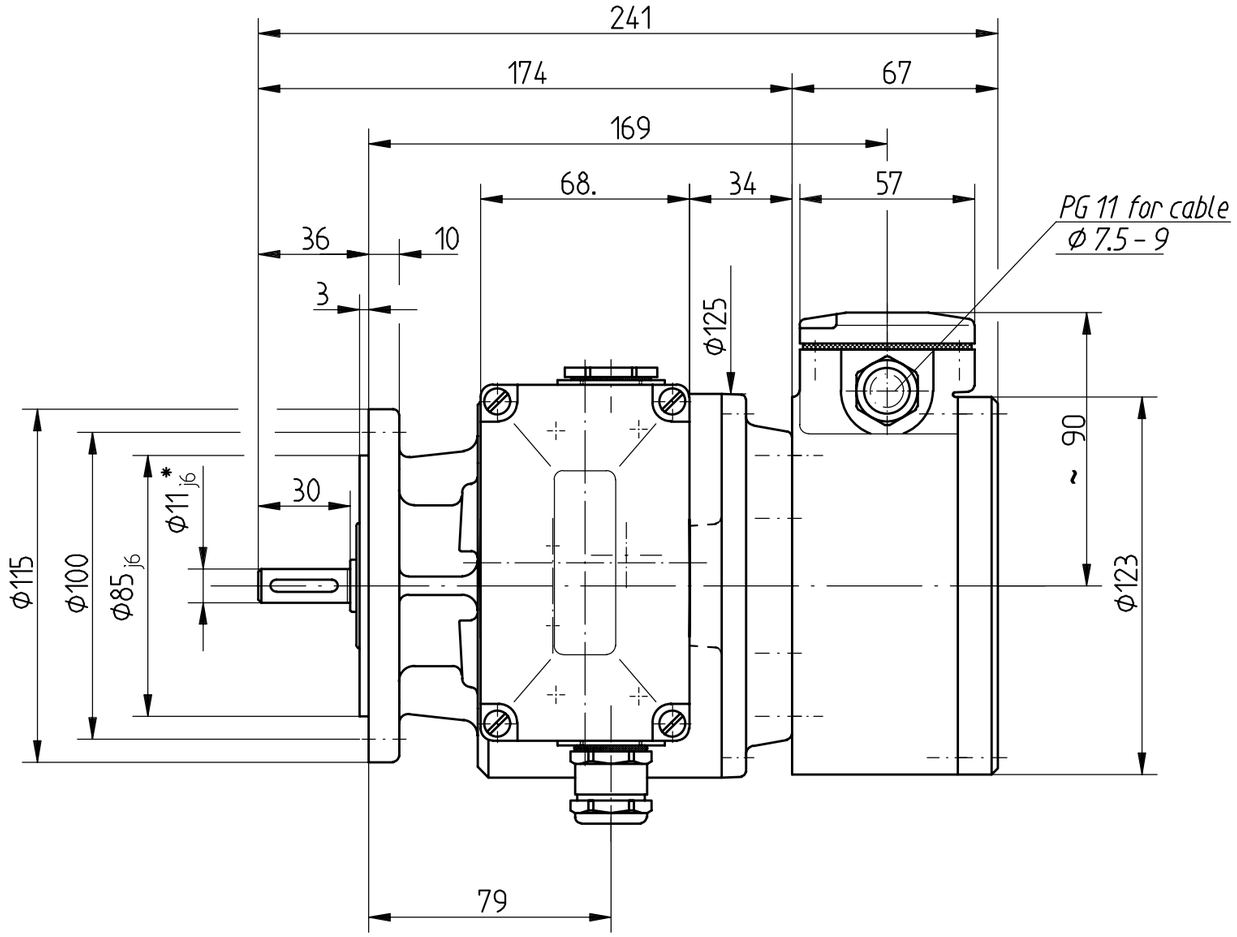

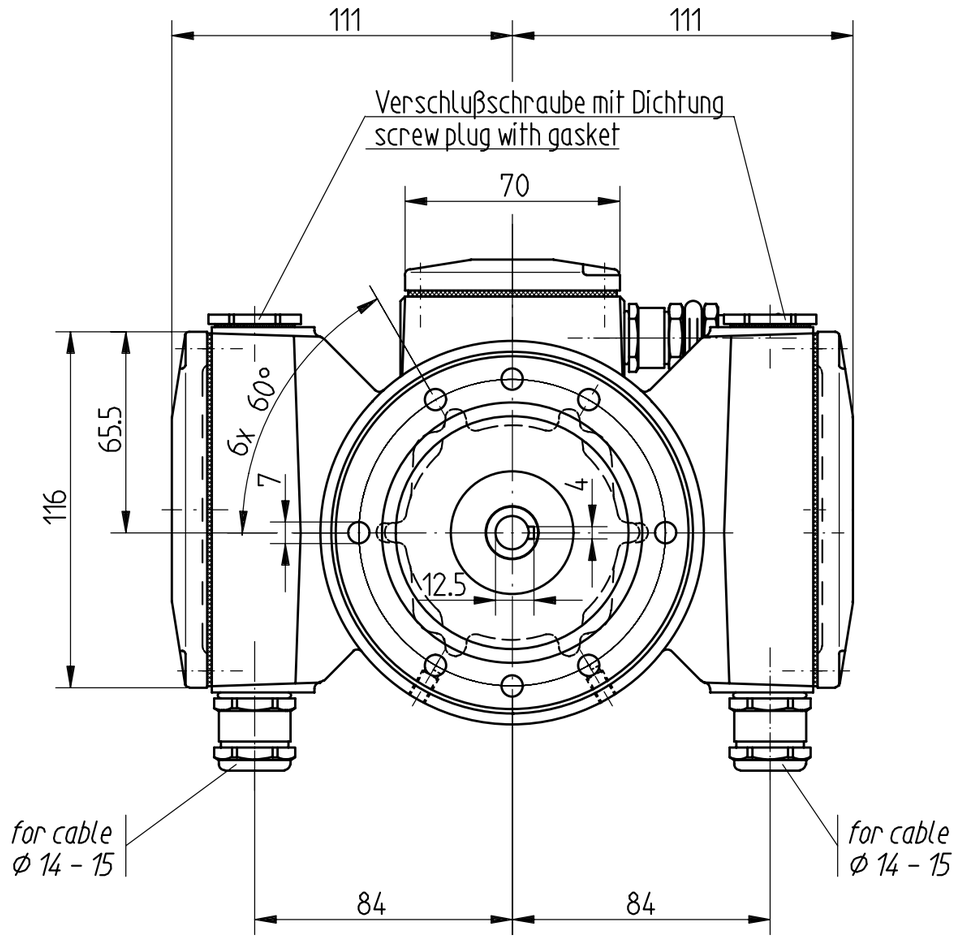

Änderungen vorbehalten
modifications reserved

* AS - Wellenzapfen Φ14j6 ist ausfahrbar
DE shaft Φ 14j6 can be provided

Bauform: *construction:* B5							Maßstab 1:2	ID-Nr. 11322
							Maßzeichnung / *Dimension Drawing*	
				1995	Datum	Name	Benennung	
				Bearb.	24.02.	S. Weeg	FG 4 KK + FSE 102	
				Gepr.				
				Norm				
				JOHANNES HÜBNER GIESSEN			Zeichnungs-Nr. HM 94 M 53 831 KK	Blatt Bl.
Zust	Änderung	Datum	Name	Urspr.			Ers.f.:	Ers.d.:

v. eckhardt: 28-04-2006 07:47:39