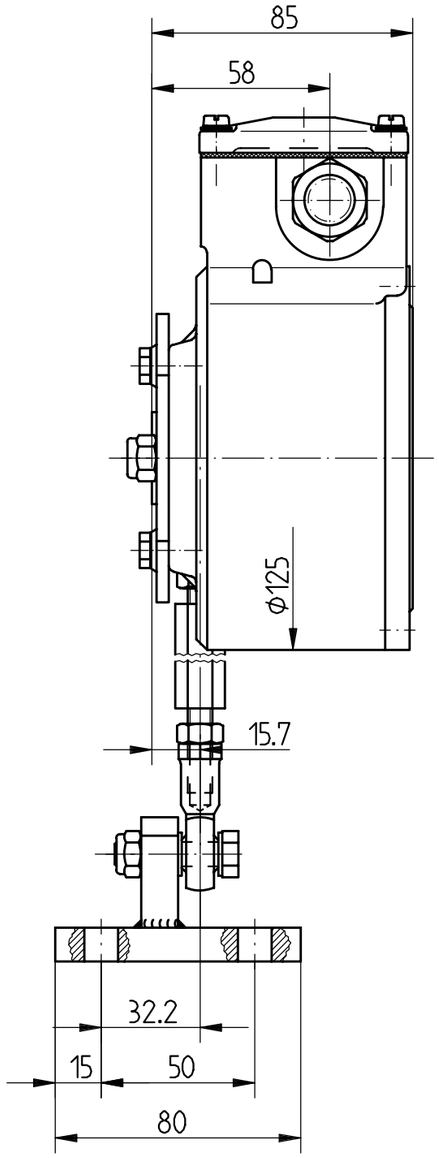

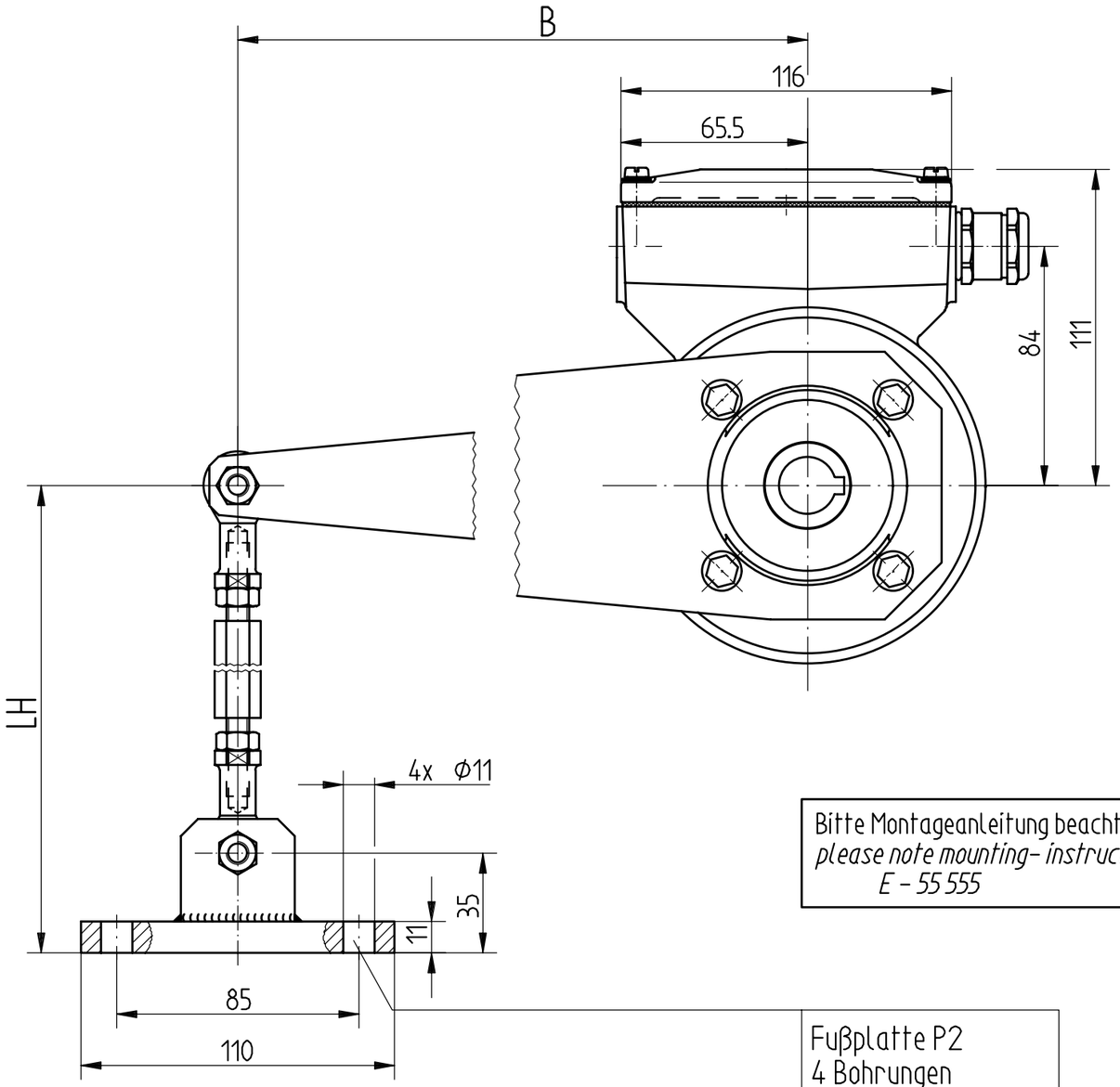

Bitte Montageanleitung beachten!
please note mounting- instruction!
E - 55 555

Fußplatte P2
4 Bohrungen
Z.-Nr.: E - 52 969 a
base plate P2
4 holes

Länge / *Length* B	400; 450; 500
Länge / *Length* LH	400; 475; 500; 540; 600; 685
andere Längen auf Anfrage / *other lengths on request.*	

FGH 4

				2001	Datum	Name
				Bearb.	31.08.	V.Eckhardt
				Gepr.		
				Norm		
Zust	Änderung	Datum	Name	Urspr.		

JOHANNES HÜBNER GIESSEN

Maßstab 1:2 ID-Nr. 14 609

Werkstoff Maßzeichnung / *Dimension Drawing*

Benennung Drehmomentenstatze
Torque bracket

Zeichnungs-Nr. D - 52 163-P2-HM Blatt Bl.

Ers.f.: Ers.d.:

v. eckhardt: 21-04-2006 15:40:23